| 적 용 규 격 SPECIFICATION APPLIED | |
|---|---|
| | |
| | |

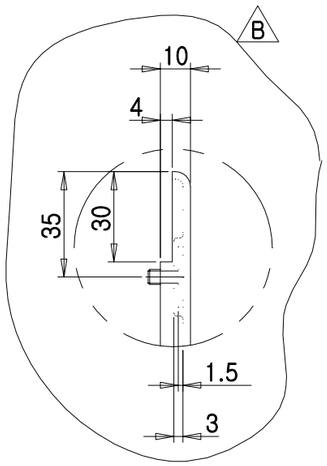


DETAIL B
SCALE=1/2

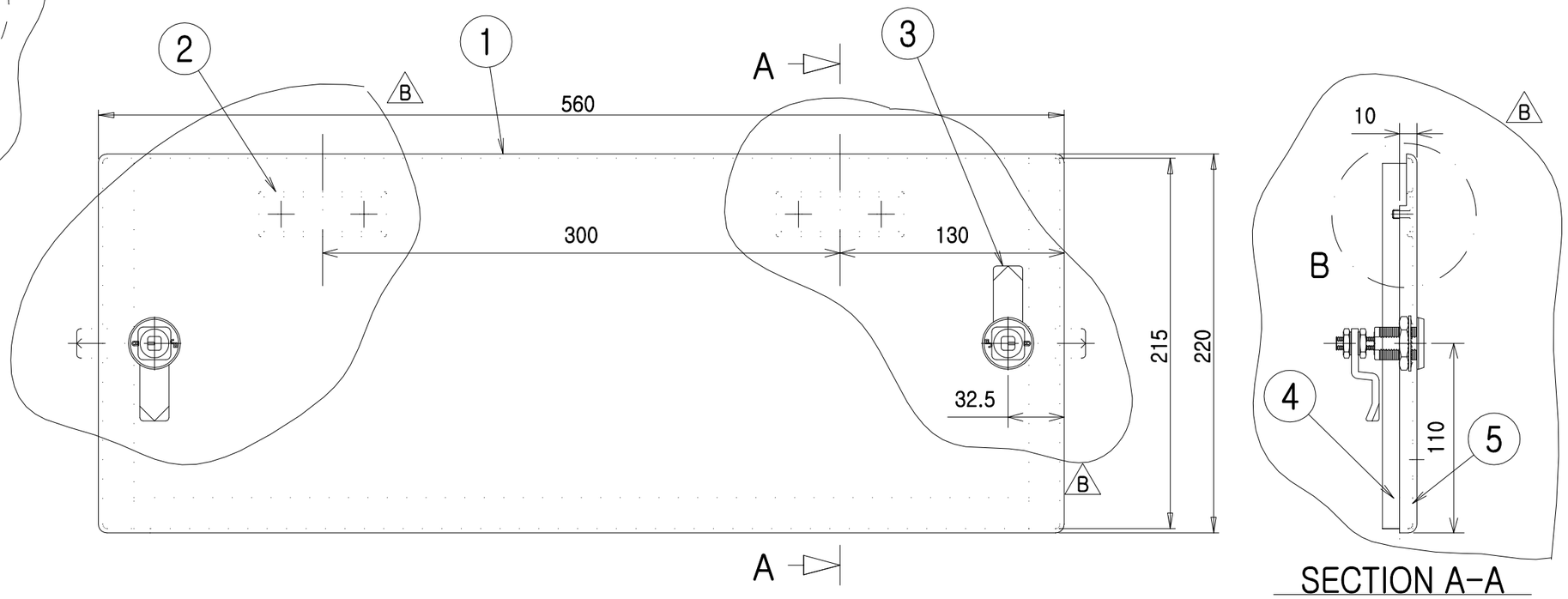


SECTION A-A

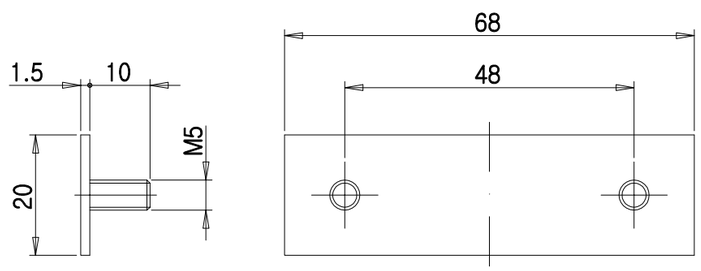


DETAIL #2
SCALE=1/1

| 두께 THICKNESS | | | |
|---|---|---|---|
| | ~ 40 | 2 | 4 |
| | ~ 30 | 2 | 3 |
| | ~ 10 | 1 | 1.5 |
| | < 3 | 0.5 | 1 |
| 길이 LENGTH | ~ 3150 | - | 7 |
| | ~ 1600 | 4 | 5 |
| | ~ 800 | 3 | 4 |
| | ~ 400 | 2 | 3 |
| | ~ 200 | 1.5 | 2 |
| | ~ 100 | 1 | 1.5 |
| 등 급 GRADE | | A | B |
| 주철, 주강품 CASTING (±) | | | |
| ~ 20M | 8 | 14 | 24 |
| ~ 15M | 7 | 12 | 21 |
| ~ 12M | 6 | 10 | 18 |
| ~ 8M | 5 | 8 | 14 |
| ~ 4M | 4 | 6 | 11 |
| ~ 2M | 3 | 4 | 8 |
| ~ 1M | 2 | 3 | 6 |
| ~ 315 | 1 | 2 | 4 |
| ~ 120 | 1 | 2 | 3 |
| ~ 30 | 1 | 1 | 1 |
| 등 급 GRADE | A | B | C |
| 용접 구조물 WELDING (±) | | | |
| ~ 20M | - | 6.0 | 8.0 |
| ~ 15M | - | 5.0 | 7.0 |
| ~ 12M | - | 4.0 | 6.0 |
| ~ 8M | - | 3.0 | 5.0 |
| ~ 4M | 0.8 | 2.0 | 4.0 |
| ~ 2M | 0.5 | 1.2 | 3.0 |
| ~ 1M | 0.3 | 0.8 | 2.0 |
| ~ 315 | 0.2 | 0.5 | 1.2 |
| ~ 120 | 0.15 | 0.3 | 0.8 |
| ~ 30 | 0.1 | 0.2 | 0.5 |
| 3 ~ 6 | 0.05 | 0.1 | 0.2 |
| 등 급 GRADE | A | B | C |
| 기계 가공품 MACHINING (±) | | | |
| 규정치않은 일반공차표 GENERAL TOLERANCE | | | |

| 기 호 MARK | 일 자 DATE | 변 경 내 역 DETAIL OF REVISION(E.C ZONE) | 설변번호 E.C NO. | 설계 DGN | 검도 CHK | 승인 APP |
|---|---|---|---|---|---|---|
| BX6 | 2016.02.20 | CHANGED DRAWING | RSD1402-U166 | H.U.LEE | S.B.LEE | H.G.RYU |
| AX1 | 2011.02.08 | CHANGED MODEL NO. OF LOCKING DEVICE. | 3D5101-U144 | Y.T.KIM | K.B.PARK | J.H.PARK |

| 품번 NO. | 부품 번호 PART NO. | 품 명 DESCRIPTION | 재 질 MATERIAL | 수량 Q'TY | 중량 W.T | 비 고 REMARKS |
|---|---|---|---|---|---|---|
| 5 | RFC23004AN0-005 | ADHESIVE | ASSY | 1 | | |
| 4 | RFC23004AN0-004A | PACKING | CR SPONGE | 1 | | T17.5X18X943 ~~170~~ MS39000-005(SC70-F3(CR)) |
| 3 | RFC23004AN0-003 | DEVICE, LOCKING | ASSY | 2 | A | COHAMA,F11-02R-A20 ~~COHAMA,F11-02R-A16~~ |
| 2 | RFC23004AN0-002 | SUPPORT | SUS304 | 2 | | |
| 1 | RFC23004AN0-001 | PANEL | FRP | 1 | | T2.5 |

| | | | | | |
|---|---|---|---|---|---|
| 승인 APP | H.G.RYU 2008.10.09 | 재질 MAT'L ASSY | 명 칭 TITLE | COVER, INSPECTION | |
| 검도 CHK | H.S.KIM 2008.10.09 | 총중량 G. W | | | |
| 설계 DGN | J.I.LEE 2008.10.09 | 일 반 공 차 MC B / WD B / CT B | 도면 번호 DRG. NO | MS RFC23004AN0 | Ver. 00 / Rev. -B |
| 제도 DRG | | SIZE A3 | SCALE 1/3 | 매수 SHEET 1 of 1 | |
| | 참고번호 REF. NO. | FCP03692 | HYUNDAI Rotem 현대로템주식회사 | | |

08-3D5101
FC-042
년-PRJT
정리번호

본 도면은 당사 재산으로서 허가없이 무단복사/배포 금지함. PROPERTY OF ISSUING ENTITY. CANNOT BE DISTRIBUTED OR REPRODUCED WITHOUT AUTHORIZATION.

CATIA